# Ficha Técnica / TABSR45-75







## DESCRIPCION

- Armario bajo sin puertas solo Repisas.
- Cubierta 25mm. Laminada o melamina
- Estructura y repisas melamina 18mm. Espesor

## MEDIDAS

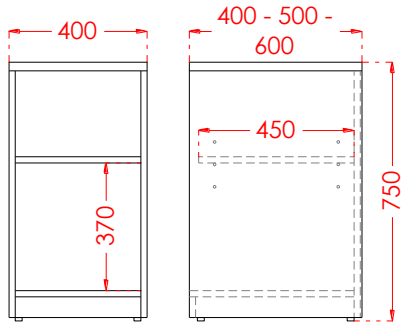


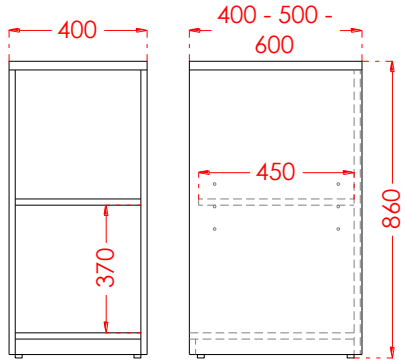


Disponible en las siguientes configuraciones:

- 400X400X750MM.
- 400X500X750MM.
- 400X600X750MM.
- 400X400X860MM.
- 400X500X860MM.
- 400X600X860MM.