Ficha Técnica / SOPORTE ATLAS SIMPLE







DESCRIPCION

- Soporte monitor manual, apto para una pantalla.
- Disponible en color aluminio y negro.

MEDIDAS

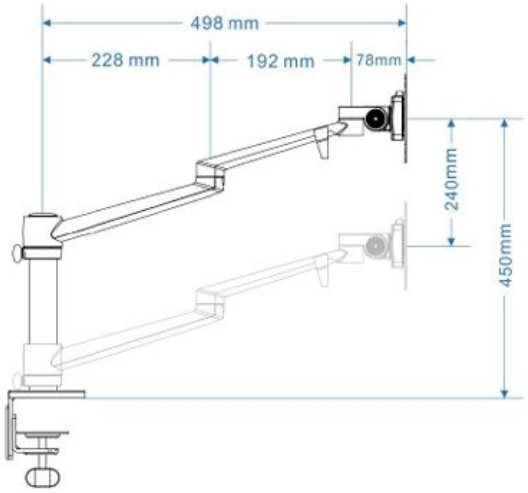

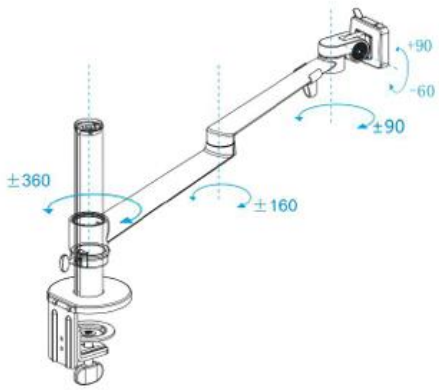

* Las especificaciones, dimensiones y colores de esta ficha técnica estan sujetos a cambios sin aviso previo. Los colores de los productos dentro de la ficha pueden diferir de la realidad dependiendo de las condiciones de impresión de este. Las dimensiones dadas en este catálogo están en milímetros.